СХЕМА СБОРКИ

Сборку производить на строго горизонтальной поверхности.
Перед установкой и креплением задней стенки необходимо проверить диагонали. Они должны быть одинаковыми.

Пример монтажа стыкуемых панелей с эксцентриковыми стяжками и шкантами

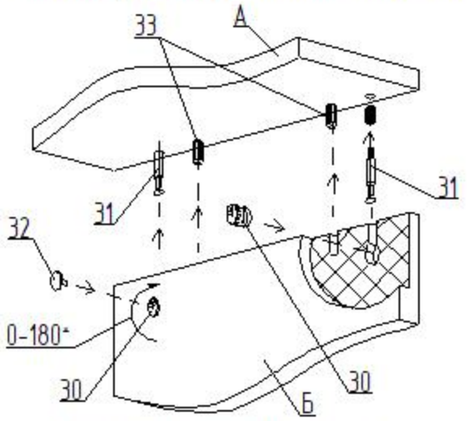

1. Вставить два штока 31 в панель А
2. Вставить два шканта 33 в панель А.
3. Насадить на два штока 31 и два шканта 33 на соединяемую панель Б
4. Вставить эксцентрики 30 в глухие отверстия и поворотом по часовой стрелке затянуть.
5. Установить заглушки 32 на эксцентрики 30.

Регулирование положения дверей

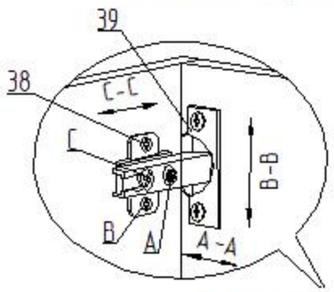

Вид изнутри

Для изменения положения двери по направлению стрелки С-С ослабить крепежный винт С.
Для изменения положения двери по направлению стрелки А-А использовать регулировочный винт А при ослабленном винте С.
После регулировки затянуть винт С.
Для перемещения двери по вертикали (стрелки В-В) ослабить шурупы В.

Сборка ящика

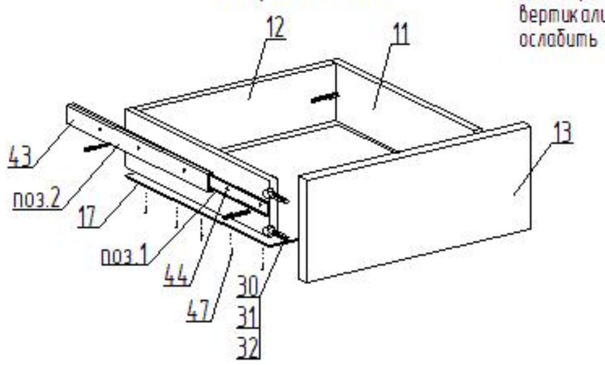

1. Перед креплением направляющих следует собрать ящик
2. Выдвинуть ответную планку направляющей поз.1 и снять ее отжав боковой фиксатор (черный язычок)
3. Прикрутить планку поз.1 к боковой стенке ящика поз.11 саморезами поз.44 согласно указанной разметке
4. Прикрутить направляющую поз.2 к боковой стенке каркаса саморезами поз.44 согласно указанной разметке
5. При монтаже ящика равномерно вставить планки поз.1 и поз.2 друг в друга с двух сторон и задвинуть их до щелчка фиксатора
6. Убедиться, что планки поз.1 зафиксировались в направляющих поз.2 выдвинув ящик несколько раз, если возникли проблемы см.пункт 5

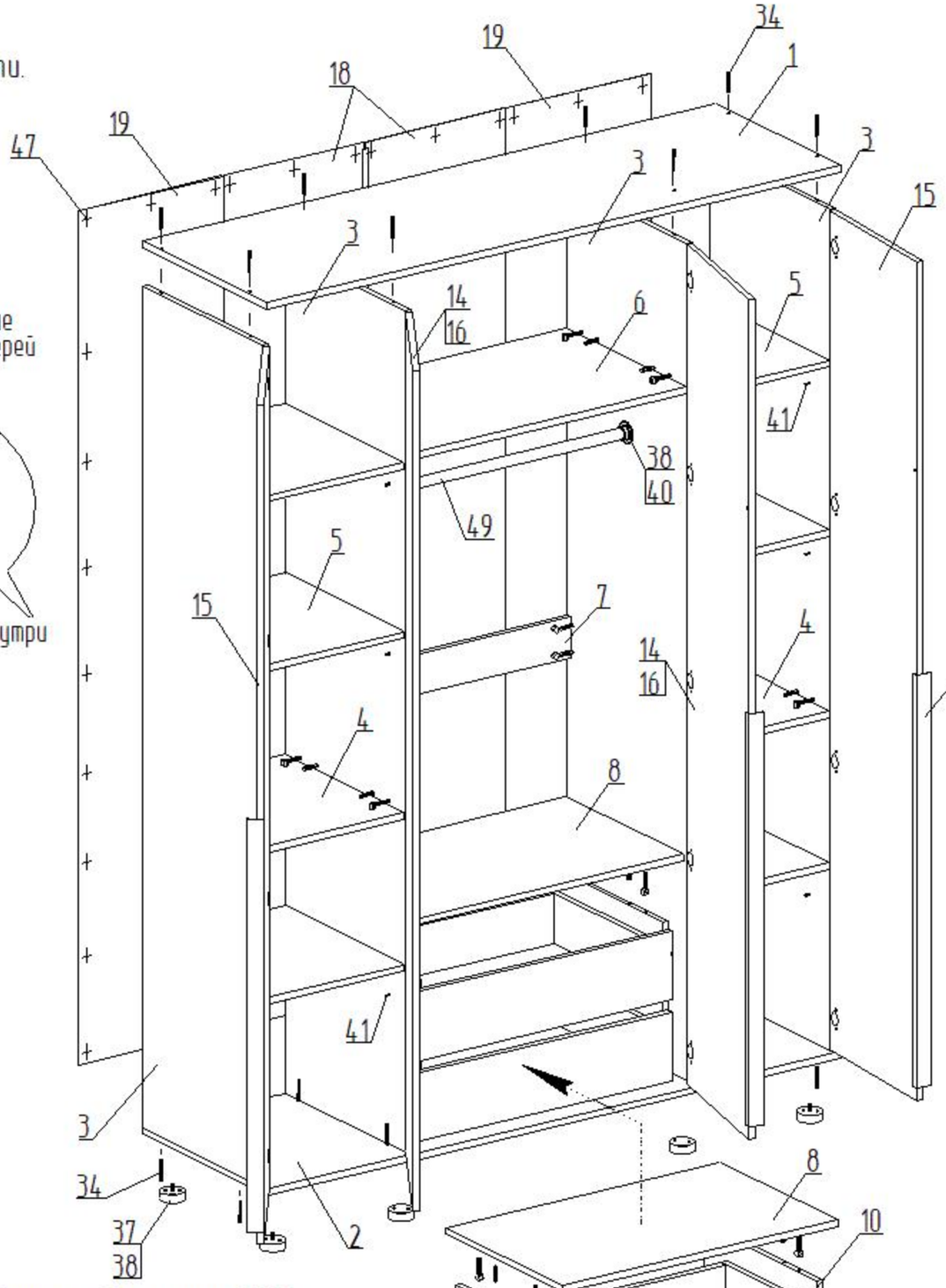

Соединение задних стенок ДВПО соединительным профилем

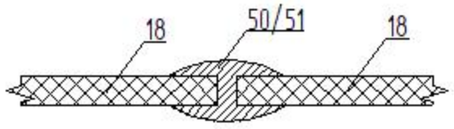

Шкаф 4-ств с зеркалом "Вита"
1400 x 520 x 2200

Детали

Nn.n	Наименование	Размер	Кол.
1	Горизонт верхий	1400 x 500	1
2	Горизонт нижний	1400 x 500	1
3	Стоевая	2148 x 500	4
4	Горизонт	334 x 500	2
5	Полка	332 x 500	6
6	Горизонт	668 x 500	1
7	Царга	668 x 100	1
8	Горизонт	667 x 490	1
9	Горизонт	576 x 470	1
10	Стоевая	397 x 470	2
11	Стенка боковая ящика	460 x 120	4
12	Стенка торцевая ящика	519 x 120	2
13	Фасад (паз)	168 x 605	2
14	Фасад (ЛДСП)	2177 x 346	2
15	Фасад (МДФ)	2178 x 347	2
16	Зеркало	2176 x 345	2
17	Дно ящика (ДВПО)	549 x 466	2
18	Стенка задняя (ДВПО)	2178 x 339	2
19	Стенка задняя (ДВПО)	2178 x 355	2

Фурнитура

Nn.n	Наименование	Кол.
30	Эксцентрик	28
31	Шток эксцентрика	28
32	Заглушка эксцентрика	20
33	Шкант 8х30	16
34	Евровинт 7х50	24
35	Заглушка для евровинта	12
36	Ключ для евровинта	1
37	Ножка регулируемая	8
38	Саморез 4х16	110
39	Петля 4-х шарнирная наруж.	18
40	Штангодержатель D25	2
41	Полкодержатель	24
42	Ручка профильная 924 мм	3
43	Направляющая 400 (комплект)	2
44	Саморез 3,5х12	36
45	Саморез 4х30	4
46	Шайба металлическая	40
47	Гвозди 2х20	140
48	Стяжка межсекционная	2
49	Штанга L=663 мм	1
50	Профиль для соед. ДВП L=350 мм	1
51	Профиль для соед. ДВП L=1782 мм	1

Качество мебели зависит от качества сборки. Рекомендуем доверять сборку специалистам.