СХЕМА СБОРКИ

Сборку производить на строго горизонтальной поверхности.
Перед установкой и креплением задней стенки
необходимо проверить диагонали. Они
должны быть одинаковыми.

Пример монтажа стыкуемых панелей
с эксцентриковыми стяжками и шкантами

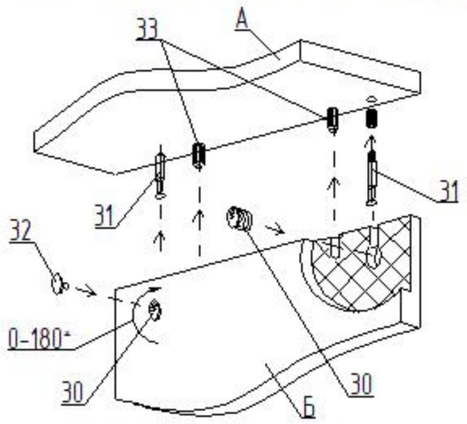

1. Вставить два штока 31 в панель А
2. Вставить два шканта 33 в панель А.
3. Насадить на два штока 31 и два шканта 33
   на соединяемую панель Б
4. Вставить эксцентрики 30 в глухие отверстия
   и поворотом по часовой стрелке затянуть.
5. Установить заглушки 32 на эксцентрики 30.

Регулирование
положения дверей

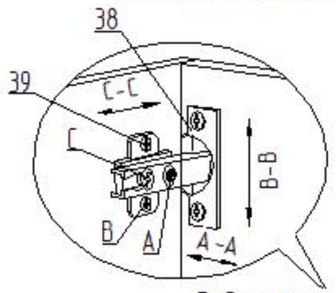

Вид изнутри

Для изменения положения
двери по направлению
стрелки С-С ослабить
крепежный винт С.
Для изменения положения
двери по направлению
стрелки А-А использовать
регулировочный винт А
при ослабленном винте С.
После регулировки
затянуть винт С.
Для перемещения двери по
вертикали (стрелки В-В)
ослабить шурупы В.

Сборка ящика

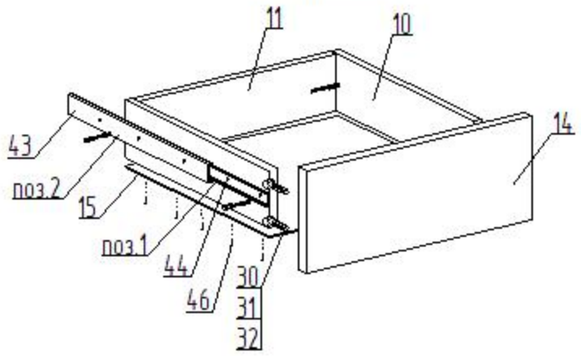

1. Перед креплением направляющих следует собрать ящик
2. Выдвинуть ответную планку направляющей поз.1
   и снять ее отжав боковой фиксатор (черный язычок)
3. Прикрутить планку поз.1 к боковой стенке ящика поз.10
   саморезами поз.44 согласно указанной разметке
4. Прикрутить направляющую поз.2 к боковой стенке каркаса
   саморезами поз.44 согласно указанной разметке
5. При монтаже ящика равномерно вставить планки поз.1 и поз.2
   друг в друга с двух сторон и задвинуть их до щелчка фиксатора
6. Убедиться, что планки поз.1 зафиксировались в направляющих поз.2
   выдвинув ящик несколько раз, если возникли проблемы см.пункт 5

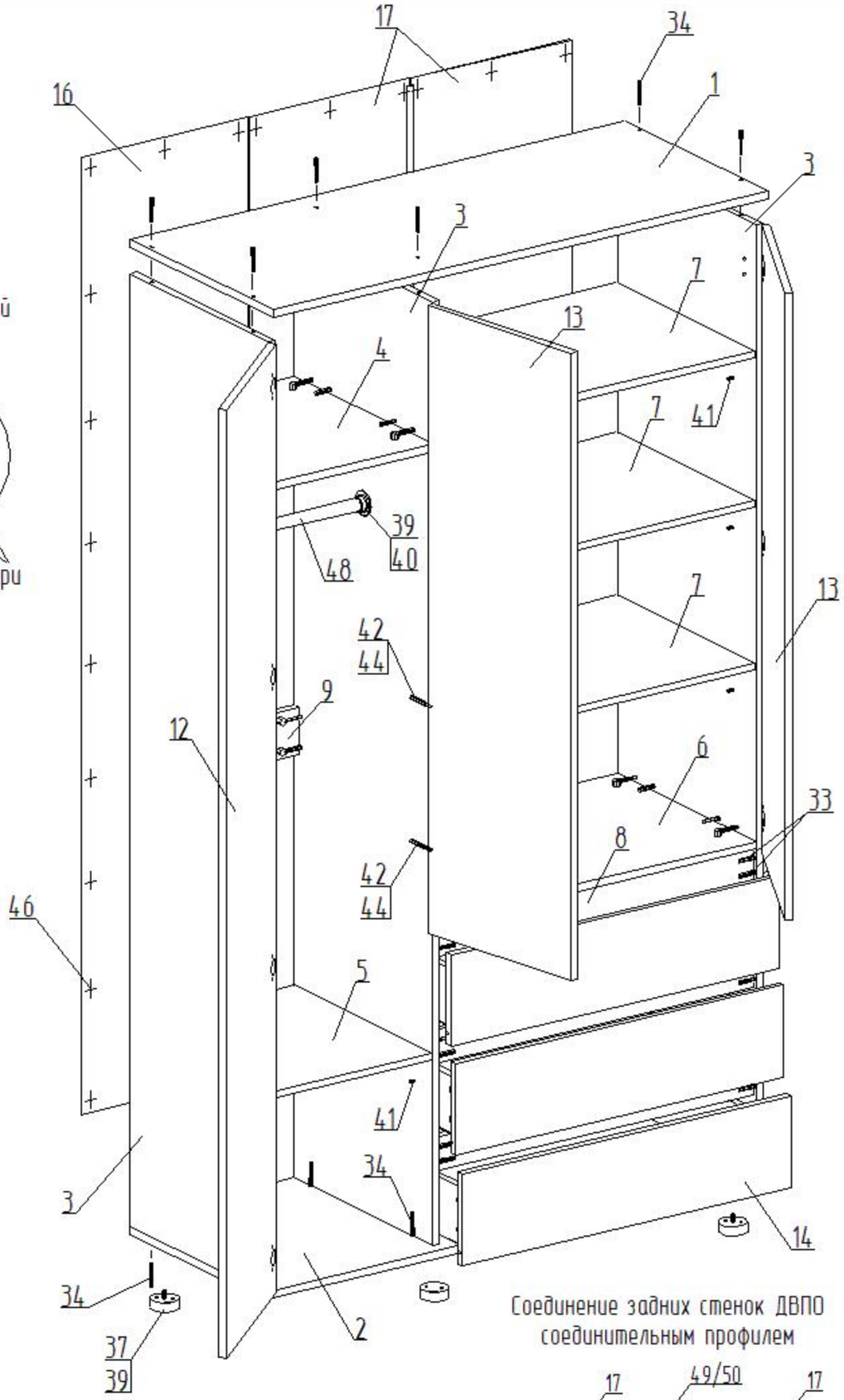

Соединение задних стенок ДВПО
соединительным профилем

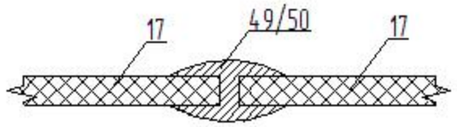

Шкаф 3-ств с 3 ящиками "Стил"
1200 x 500 x 2100

Детали

Nn.n	Наименование	Размер	Кол.
1	Горизонт верхий	1200 x 500	1
2	Горизонт нижний	1200 x 500	1
3	Стоевая	2048 x 480	3
4	Горизонт	384 x 480	1
5	Полка	382 x 480	1
6	Горизонт	768 x 480	1
7	Полка	766 x 480	3
8	Планка	768 x 70	3
9	Царга	384 x 100	1
10	Стенка боковая ящика	460 x 120	6
11	Стенка торцевая ящика	711 x 120	3
12	Фасад	2041 x 397	1
13	Фасад	1363 x 397	2
14	Фасад (паз)	194 x 797	3
15	Дно ящика (ДВПО)	741 x 464	3
16	Стенка задняя (ДВПО)	2078 x 405	1
17	Стенка задняя (ДВПО)	2078 x 393	2

Фурнитура

Nn.n	Наименование	Кол.
30	Эксцентрик	24
31	Шток эксцентрика	24
32	Заглушка эксцентрика	16
33	Шкант 8x30	20
34	Евровинт 7x50	18
35	Заглушка для евровинта	6
36	Ключ для евровинта	1
37	Ножка регулируемая	6
38	Петля 4-х шарнирная наруж.	10
39	Саморез 4x16	70
40	Штангодержатель D25	2
41	Полкодержатель	16
42	Толкатель Push to open	2
43	Направляющая 400 (комплект)	3
44	Саморез 3,5x12	40
45	Шайба металлическая	20
46	Гвозди 2x20	140
47	Стяжка межсекционная	2
48	Штанга L=379 мм	1
49	Профиль для соед. ДВП L=674 мм	1
50	Профиль для соед. ДВП L=1340 мм	1

Качество мебели зависит от качества сборки. Рекомендуем доверять сборку специалистам.