"ВЕРСАЛЬ" СБ-2319
"VERSAL" SB-2319

1200 x 754 x 443 mm

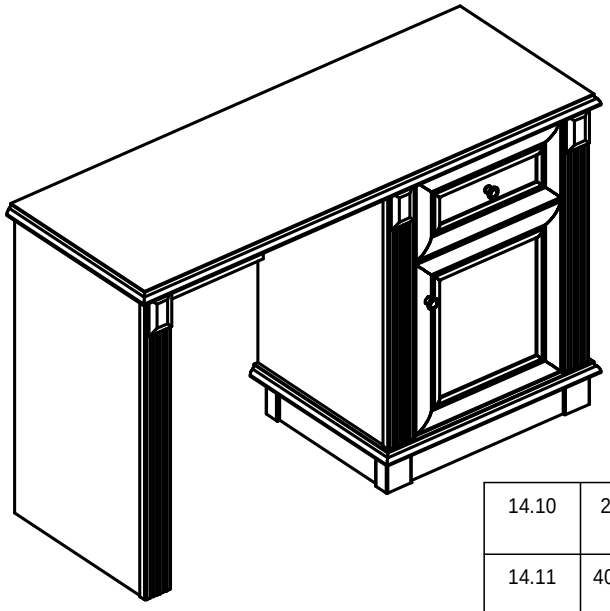

1	620	406	16	1
2	620	406	16	1
3	620	406	16	1
4	620	406	16	1
5	725	406	16	1
6	415	386	21,6	1
7	561	440	25	1
8	1200	440	25	1
9	623	266	16	1
10	620	68,4	17,4	2
11	725	68,4	17,4	1
12	80	65,4	37,4	4
13	390	406	16	1
15	517	655	3	1
16	80	413	16	1
17	80	325	16	2
14.1	196	386	21,4	1
14.2	400	115	16	2
14.3	334	94	16	1
14.4	334	94	16	1
14.5	400	344	3	1

Уголок поз.20
крепить по месту.

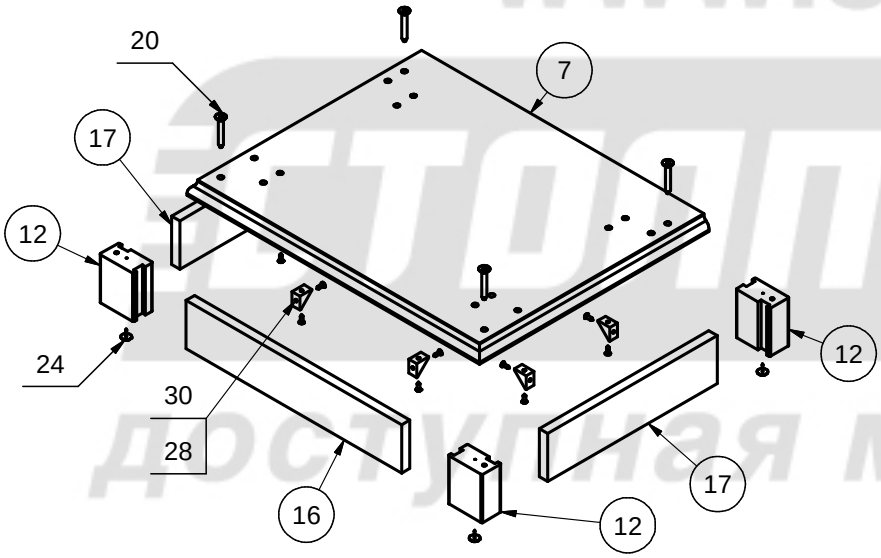

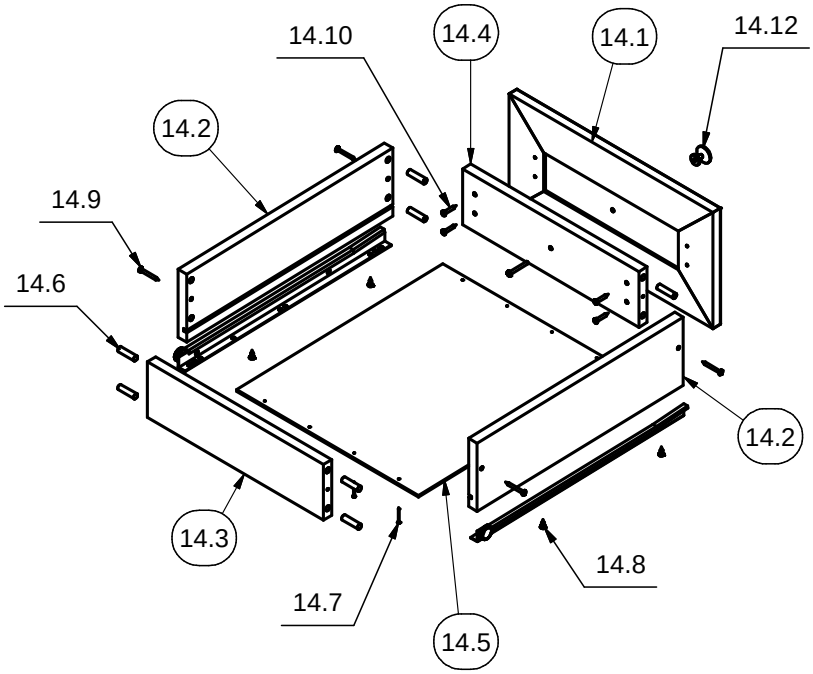

14.10	209	4x25		4
14.11	408D	L=400		1
14.12	402	+ M4x35		1
18	410	Ф8x30		34
14.6	410	Ф8x30		8
19	301	1,6x25		22
14.7	301	1,6x25		8
14.8	202	4x13		14
14.9	203	4x35		4
20	406	Ф7x50		8
21	471			1
22				3
23	404	вклад.		2
24	470			6
25	405			4
26	402			1
27	602			8
28	602	4x13		12
29	561			10
30	538			8

www.stolplit.ru
столплит
доступная мебель

"ВЕРСАЛЬ" СБ-2319
"VERSAL" SB-2319

1200 x 754 x 443 mm

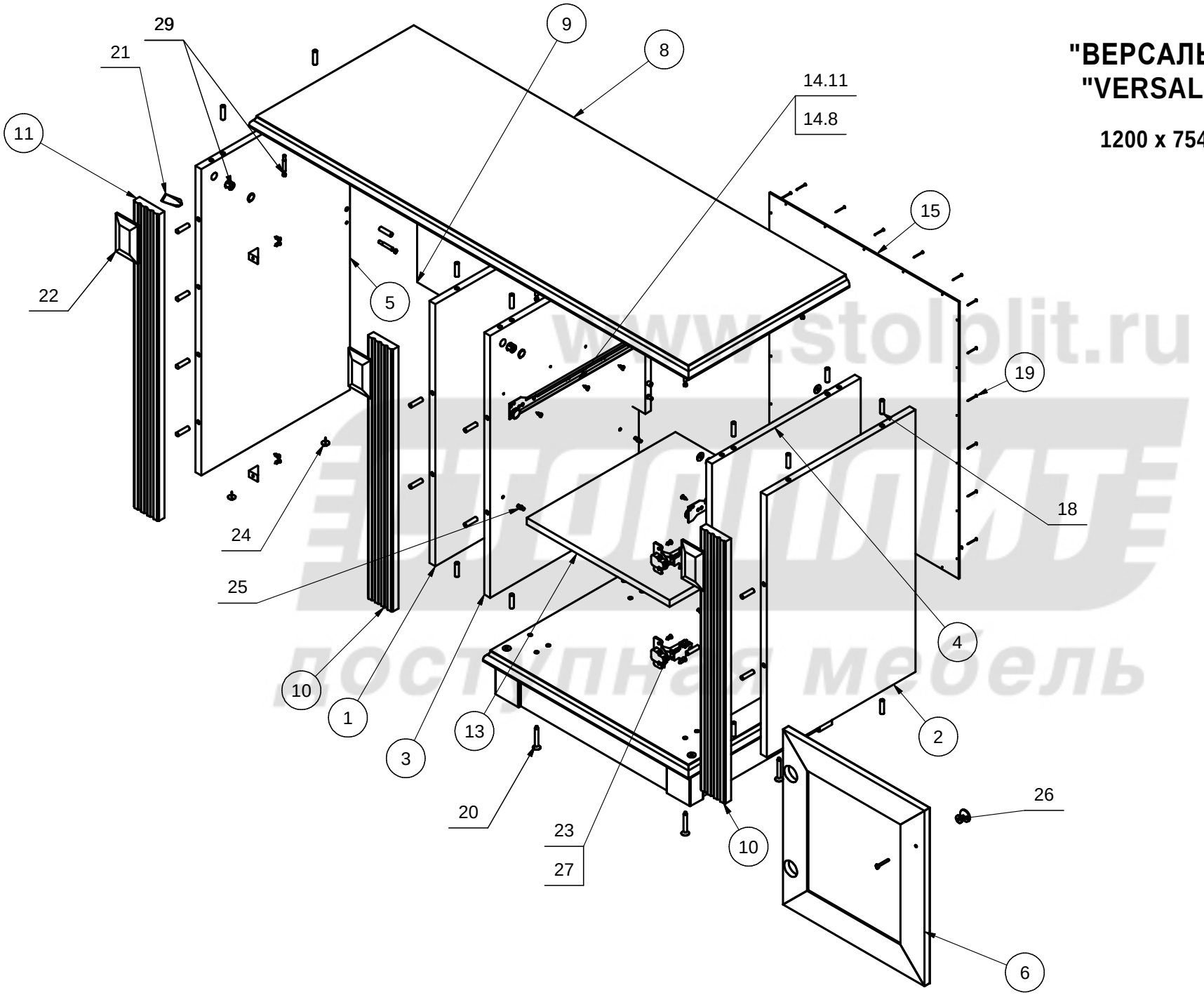

www.stolplit.ru
СТОЛПЛИТ
доступная мебель