СХЕМА СБОРКИ

Сборку производить на строго горизонтальной поверхности.

Стол письменный 2-х тумбовый "Лео"
1500 x 600 x 760

Детали

Nп.п	Наименование	Размер	Кол.
1	Столешница	1500 x 600	1
2	Горизонт нижний	400 x 500	2
3	Стоевая	714 x 480	4
4	Полка	366 x 462	2
5	Перед	699 x 350	1
6	Стенка задняя	714 x 368	2
7	Стенка боковая ящика	410 x 120	4
8	Стенка торцевая ящика	311 x 120	2
9	Фасад (МДФ паз)	189 x 398	2
10	Фасад (МДФ)	515 x 398	2
11	Дно ящика (ДВПО)	341 x 416	2

Фурнитура

Nп.п	Наименование	Кол.
30	Эксцентрик	16
31	Шток эксцентрика	16
32	Заглушка эксцентрика	8
33	Шкант 8x30	16
34	Евровинт 7x50	16
35	Ключ для евровинта	1
36	Ножка регулируемая	8
37	Саморез 4x16	48
38	Петля 4-х шарнирная наруж.	4
39	Полкодержатель	8
40	Ручка профильная 284 мм	4
41	Направляющая 400 (комплект)	2
42	Саморез 3,5x12	32
43	Гвозди 2x20	40

Регулирование положения дверей

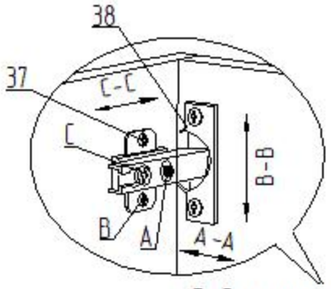

Вид изнутри

Для изменения положения двери по направлению стрелки C-C ослабить крепежный винт C.
Для изменения положения двери по направлению стрелки A-A использовать регулировочный винт A при ослабленном винте C.
После регулировки затянуть винт C.
Для перемещения двери по вертикали (стрелки B-B) ослабить шурупы B.

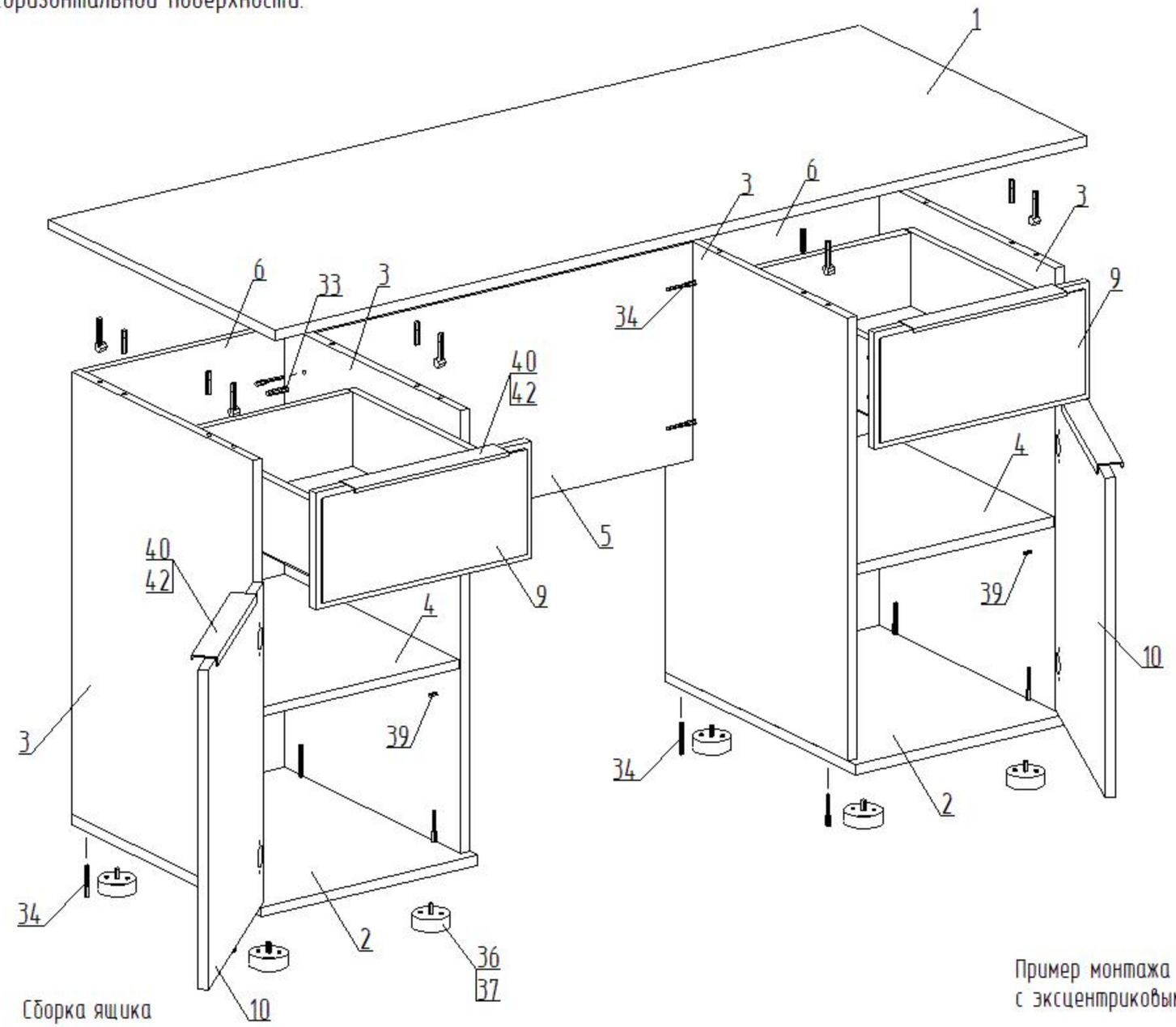

Сборка ящика

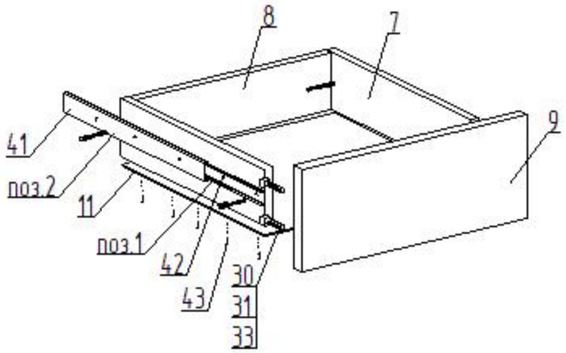

1. Перед креплением направляющих следует собрать ящик
2. Выдвинуть ответную планку направляющей поз.1 и снять ее отжав боковой фиксатор (черный язычок)
3. Прикрутить планку поз.1 к боковой стенке ящика поз.7 саморезами поз.42 согласно указанной разметке
4. Прикрутить направляющую поз.2 к боковой стенке каркаса саморезами поз.42 согласно указанной разметке
5. При монтаже ящика равномерно вставить планки поз.1 и поз.2 друг в друга с двух сторон и задвинуть их до щелчка фиксатора
6. Убедиться, что планки поз.1 зафиксировались в направляющих поз.2 выдвинув ящик несколько раз, если возникли проблемы см.пункт 5

Пример монтажа стыкуемых панелей с эксцентриковыми стяжками и шкантами

1. Вставить два штока 31 в панель А
2. Вставить два шканта 33 в панель А.
3. Насадить на два штока 31 и два шканта 33 на соединяемую панель Б
4. Вставить эксцентрики 30 в глухие отверстия и поворотом по часовой стрелке затянуть.
5. Установить заглушки 32 на эксцентрики 30.

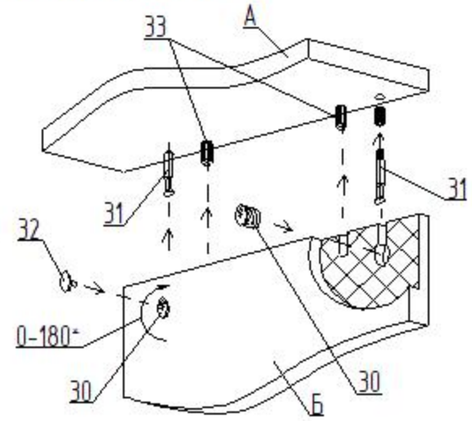

Качество мебели зависит от качества сборки. Рекомендуем доверять сборку специалистам.